Kommunikationssäule
Communication Column

Mitgeliefertes Zubehör / *Included accessories*

Bitte überprüfen Sie die Lieferung vor Beginn der Montage auf Vollständigkeit und einwandfreien Zustand. Bei Schäden, die während der Montage auftreten, können wir Ihnen keinen Garantieanspruch zugestehen. / *Please check delivery before you start mounting. Everything has to be complete and in a faultless condition. We are not liable for damages resulting from mounting.*

4x

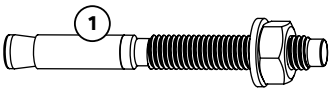

Bodenanker M10 mit Mutter und Unterlegscheibe
Floor anchor M10 with nut and washer

4x

Unterlegscheibe (Ø 10,5 mm)
Washer (Ø 10,5 mm)

8x

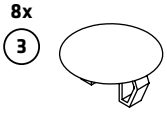

Lochstopfen
Cover cap

Was sie zur Montage noch benötigen / *What you need for mounting*

Filzstift
Felt pen

Maul- oder Ringschlüssel (17 mm)
Open-end or box spanner (17 mm)

Steck- oder Rohrschlüssel SW10 (Länge min. 30 mm)
Socket wrench or pipe wrench SW10 (min. length 30 mm)

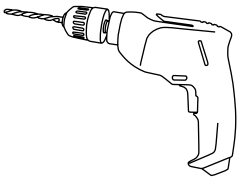

Bohrmaschine (Bohrer = 10 mm)
Drilling machine (drill = 10mm)

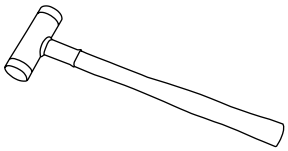

Hammer
Mallet

Fundamentausführung / *Foundation construction*

Voraussetzung für eine sichere und einwandfreie Montage der Anlage ist es, im Vorfeld bauseits einen Betonsockel bzw. ein Fundament mit folgenden Eigenschaften auszuführen. / *A prerequisite for safe and proper installation of the system is that a concrete base or foundation with the following properties is constructed on site beforehand.*

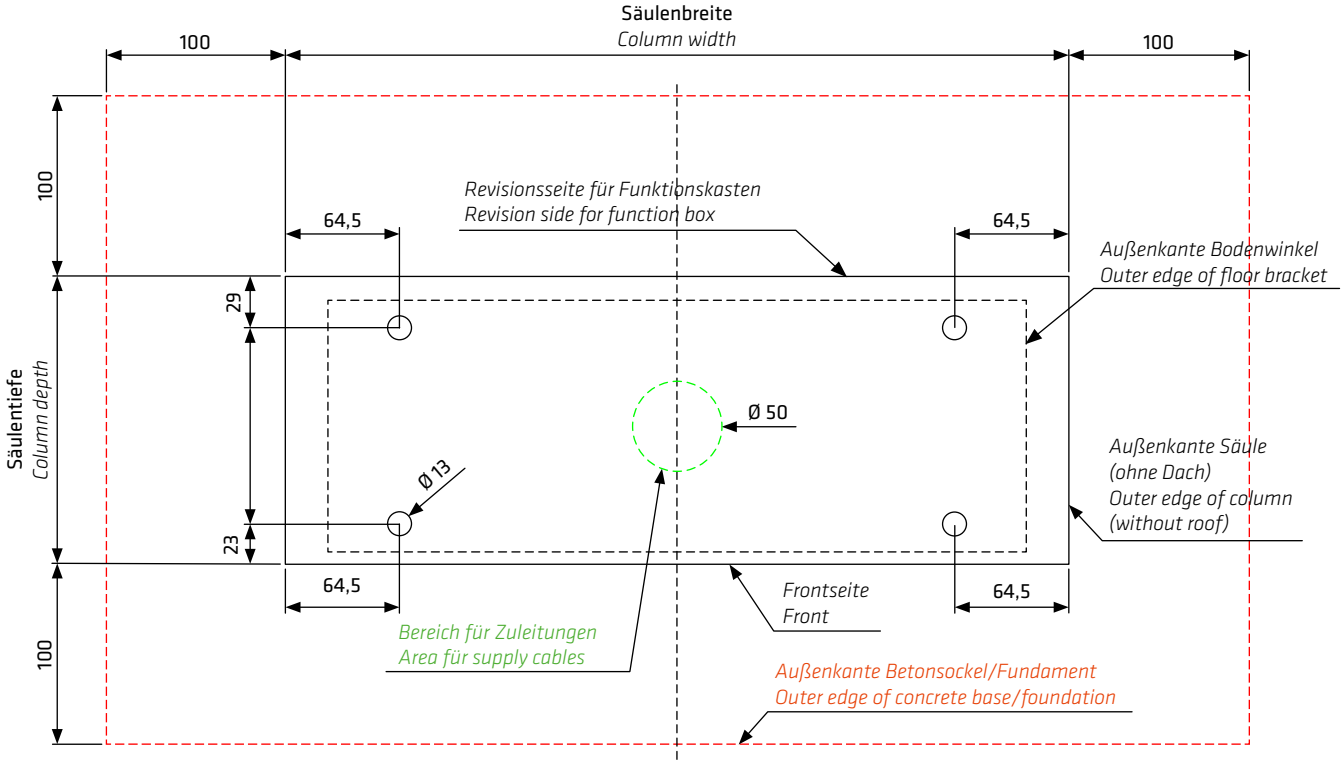

Größe / *Size*
Mindestbreite = Säulenbreite + 200 mm / *Minimum width = column width + 200 mm*
Mindesttiefe = Säulentiefe + 200 mm / *Minimum depth = column depth + 200 mm*
Die Befestigungspunkte und die Position des Kabels im Fundament sind für jede Anlage individuell. / *The fixing points and the position of the cable in the foundation are individual for each unit.*

Ausführung / *Size*
Der Betonsockel bzw. das Fundament muss aus einer durchgehenden Bodenplatte mit glatter Oberfläche bestehen. Eine Ebenheit von 10 mm pro 10 m im Aufstellungsbereich ist Voraussetzung. Die Betongüte muss der Druckfestigkeitsklasse C25/30 entsprechen und ist vor Tausalzangriff zu schützen. Alternativ ist eine Betongüte C30/37 zu wählen.
The concrete base or foundation must consist of a continuous floor slab with a smooth surface. An evenness of 10 mm per 10 m in the installation area is required. The concrete quality must correspond to the compressive strength class C25/30 and must be protected against de-icing salt attack. Alternatively, a concrete quality of C30/37 is to be selected.

Gewichte / *Weights*
Ist der Aufstellungsbereich eine Deckenplatte oder freigespannte Bodenplatte, so muss unter Berücksichtigung der Gewichte und Punktbelastungen eine Berechnung durch einen Baustatiker erfolgen. Das Gewicht der Kommunikationssäulen ist individuell auftragsbezogen und kann der Auftragszeichnung entnommen werden.
If the installation area is a ceiling slab or free-span floor slab, the weights and point loads must be calculated by a structural engineer. The weight of the communication columns is customised to the order and can be taken from the order drawing.

Montage / *Mounting*

Wir empfehlen die Montage mit mindestens zwei Personen durchzuführen. / *We recommend that the assembly be carried out with at least two people.*

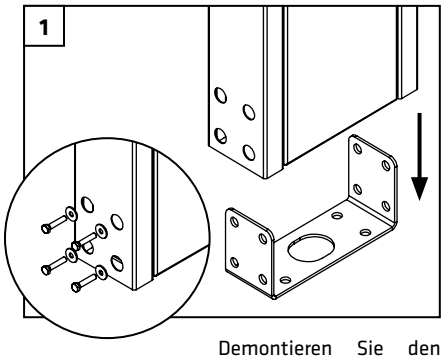

Demontieren Sie den Bodenwinkel, indem Sie die acht Schrauben und Unterlegscheiben an den Seiten unten mit dem Steck- oder Rohrschlüssel lösen. Legen Sie die Schrauben und Unterlegscheiben beiseite. / *Detach the floor bracket by loosening the eight screws and washers on the sides at the bottom using the socket wrench or pipe wrench. Put the screws and washers to the side.*

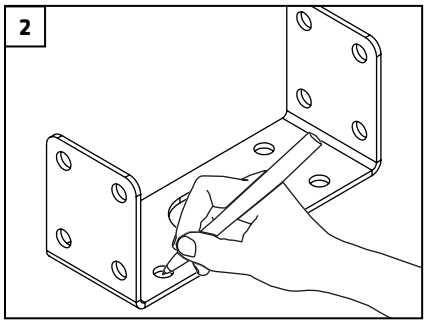

Positionieren Sie den Bodenwinkel auf dem vorbereiteten Betonsockel und markieren Sie die vier Bohrlöcher. Beachten Sie dabei die Abstandsmaße des Bodenwinkels zur Außenseite der Säule (siehe Fundamentplan). / *Position the floor bracket on the prepared concrete base and mark the four drill holes. Observe the distances between the floor bracket and the outside of the column (see foundation plan).*

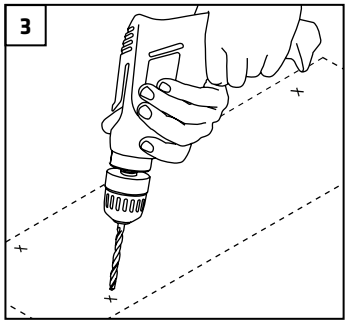

Heben Sie den Bodenwinkel wieder ab und bohren Sie die markierten Punkte mit einem Durchmesser von 10 mm. / *Lift off the floor bracket and drill the marked points with a diameter of 10 mm.*

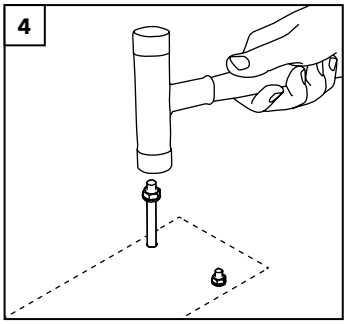

Schlagen Sie die vier Bodenanker (1) mit dem Hammer in die Bohrungen. / *Hammer the four floor anchors (1) into the holes.*

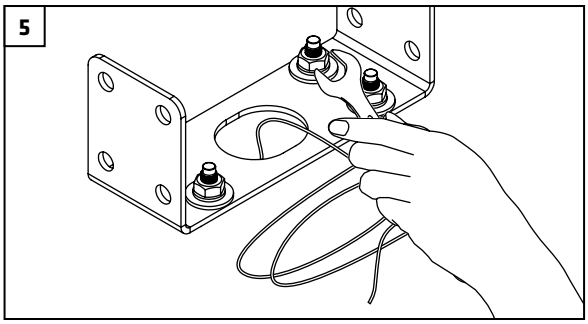

Lösen Sie die Muttern und Unterlegscheiben von den Bodenankern und setzen Sie den Bodenwinkel auf. Fädeln Sie das vorbereitete Elektroanschlusskabel durch die Bodenöffnung. Befestigen Sie nun den Bodenwinkel, indem Sie jeweils eine Unterlegscheibe (2) sowie die vorher entfernten Unterlegscheiben und Muttern mithilfe des Schraubenschlüssels auf den Ankern festschrauben. / Loosen the nuts and washers from the floor anchors and place the *floor bracket* on top. Thread the prepared electrical cable through the floor opening. Secure the *floor bracket* by screwing one washer (2) each plus the previously removed washers and nuts onto the anchors using the spanner.

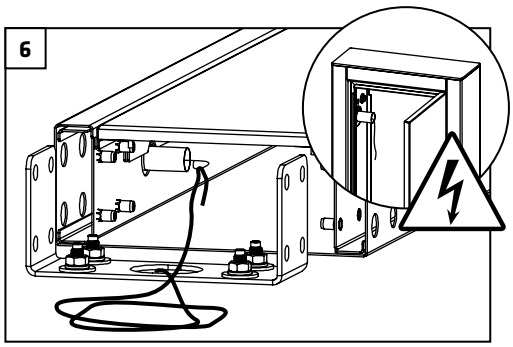

Legen Sie die Kommunikationssäule am Bodenwinkel auf die Seite. Führen Sie das Elektroanschlusskabel mit Hilfe des Fädeldrahtes durch das Kabelleerrohr. Lassen Sie den Funktionskasten von einer Elektrofachkraft anschließen. / *Lay the column on its side at the base bracket. Guide the electrical connection cable through the cable conduit using the threaded wire. Have the function box connected by a qualified electrician.*

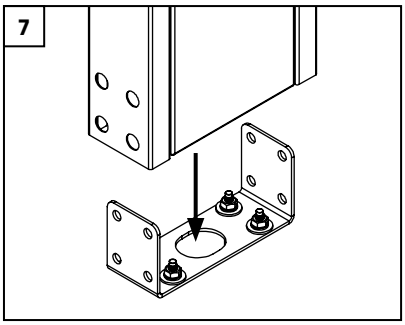

Setzen Sie Kommunikationssäule auf den Bodenwinkel und verschrauben Sie sie mit dem Steck- oder Rohrschlüssel und den zu Beginn beiseite gelegen acht Schrauben und Unterlegscheiben. / *Place the column on the floor bracket and screw it in place using the socket or pipe wrench and the eight screws and washers set aside at the start.*

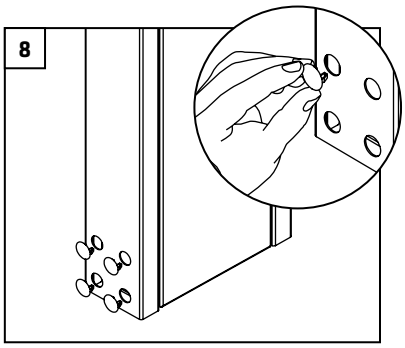

Plazieren Sie zum Schluss die Lochstopfen (3) auf den acht Löchern. / *Finally, cover the eight holes with the cover caps (3).*

Modell- und technische Änderungen sowie Irrtümer vorbehalten. Alle Inhalte sind urheberrechtlich geschützt.
Model, program and technical changes are subject to change. All contents are protected by copyright.

Max Knobloch Nachf. GmbH, Burgstraße 38, 04720 Döbeln / Germany
Telefon: +49 3431 6064-200 | E-Mail: info@max-knobloch.com
www.max-knobloch.com | knobloch1869 | knoblochbriefkasten